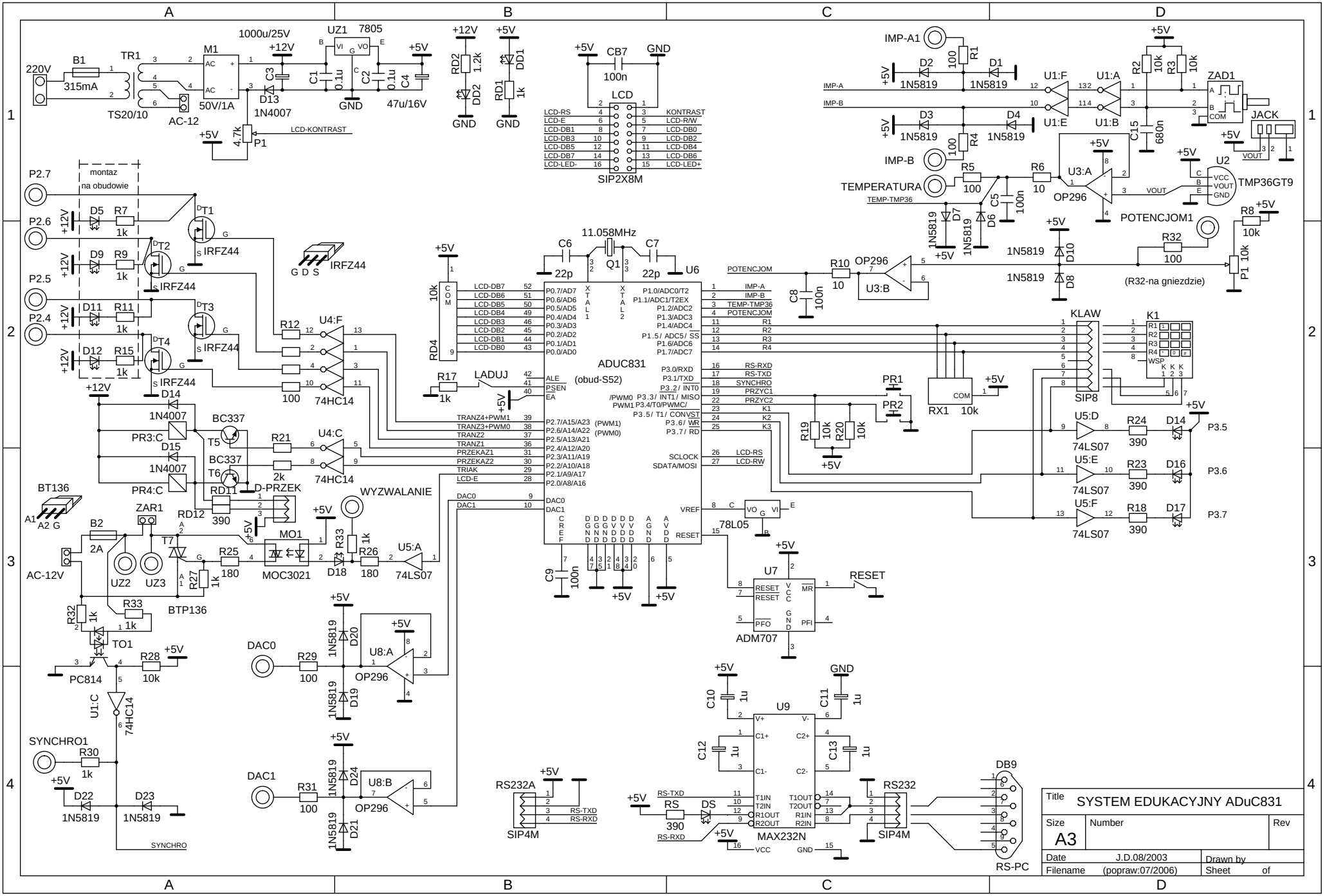
SYSTEM EDUKACYJNY ADuC831
Title
Size
A3
Number
Rev
Date
J.D.08/2003
Drawn by
Filename
(popraw:07/2006)
Sheet
of
ADUC831
(obud-S52)
11.058MHz
Q1
U6
LCD
SIP2X8M
LCD-KONTRAST
montaz
na obudowie
IRFZ44
74HC14
74LS07
OP296
MAX232N
ADM707
78L05
MOC3021
BTP136
PC814
TS20/10
AC-12
AC-12V
BT136
ZAR1
WYZWALANIE
D-PRZEK
TEMPERATURA
TEMP-TMP36
TMP36GT9
POTENCJOM1
(R32-na gniezdzie)
ZAD1
JACK
KLAW
SIP8
RX1
RS232A
SIP4M
RS232
DB9
RS-PC
SYNCHRO1
SYNCHRO
DAC0
DAC1
RESET
ADM707
MAX232N
220V
315mA
50V/1A
1000u/25V
47u/16V
1N4007
1N5819
LADUJ
D-PRZEK
WYZWALANIE